Quick Start Guide

EN
ES
FR
DE
PT
IT
NL
SE
PL
JP
CN

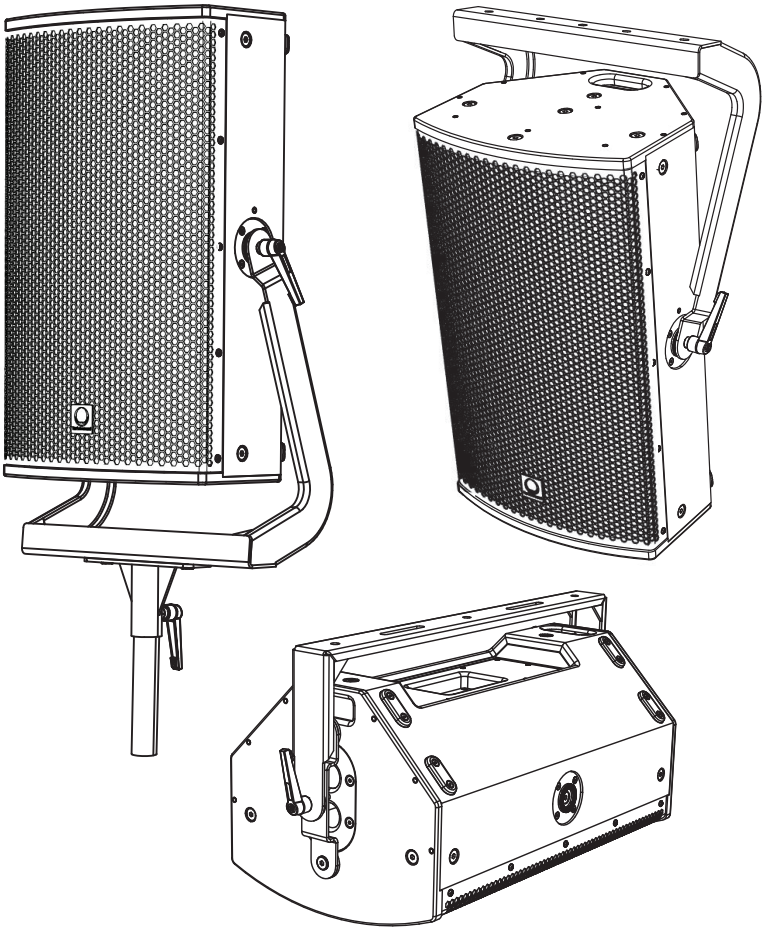

PQ Series Accessories

PQ10-SB, PQ12-SB, PQ15-SB
Swivel Bracket for PQ Loudspeakers

PQ10-YB, PQ12-YB, PQ15-YB
Yoke Bracket for PQ Loudspeakers

TQ-FB
Fly Bar for PQ, TQ, and MC12-P Series Loudspeakers

SA-35
Stand Adapter for Turbosound Yoke Brackets to 35 mm
Speaker Stands

V 0.0

Turbosound

EN

ES

FR

DE

PT

EN Safety Instruction

1. Please read and follow all instructions.

2. Keep the apparatus away from water, except for outdoor products.

3. Clean only with a dry cloth.

4. Do not block any ventilation openings. Install in accordance with the manufacturer's instructions.

5. Do not install near any heat sources such as radiators, heat registers, stoves or other apparatus (including amplifiers) that produce heat.

6. Use only attachments/accessories specified by the manufacturer.

7. Use only specified carts, stands, tripods, brackets, or tables. Use caution to prevent tip-over when moving the cart/ apparatus combination.

8. Avoid installing in confined spaces like bookcases.

9. Do not place near naked flame sources, such as lighted candles.

10. Operating temperature range 5° to 45°C (41° to 113°F).

11. Warning

Assembly should be carried out by qualified personnel only. Wrong assembly can lead to personal injury or damage. Screws or other fasteners are not included. Choose screws or fasteners suited to the material in your mounting surface; make sure your screws and fasteners have sufficient holding power. If you are uncertain, contact your local specialized retailer.

12. Warning

This appliance has been designed for VERTICAL MOUNTING ONLY. To avoid potential injury from falling equipment, DO NOT attempt to mount your speaker cabinet horizontally. The operation of your speaker cabinet as part of a flown system, if installed incorrectly and improperly, can potentially expose persons to serious health risks and even death. In addition, please ensure that electrical, mechanical and acoustic considerations are discussed with qualified and certified (by local, state or national authorities) personnel prior to any installation or flying. Make sure that speaker cabinets are set up and "flown" by qualified and certified personnel only, using dedicated equipment and original parts and components delivered with the unit. If any parts or components are missing please contact your Dealer before attempting to set up the system.

LEGAL DISCLAIMER

Music Tribe accepts no liability for any loss which may be suffered by any person who relies either wholly or in part upon any description, photograph, or statement contained herein. Technical specifications, appearances and other information are subject to change without notice. All trademarks are the property of their respective owners. Midas, Klark Teknik, Lab Gruppen, Lake, Tannoy, Turbosound, TC Electronic, TC Helicon, Behringer, Bugera, Aston Microphones and Coolaudio are trademarks or registered trademarks of Music Tribe Global Brands Ltd. © Music Tribe Global Brands Ltd. 2024 All rights reserved.

LIMITED WARRANTY

For the applicable warranty terms and conditions and additional information regarding Music Tribe's Limited Warranty, please see complete details online at community.musictribe.com/support.

ES Instrucción de seguridad

1. Por favor, lea y siga todas las instrucciones.

2. Mantenga el aparato alejado del agua, excepto para productos destinados al uso en exteriores.

3. Limpie solo con un paño seco.

4. No bloquee ninguna abertura de ventilación. Instale de acuerdo con las instrucciones del fabricante.

5. No instale cerca de fuentes de calor como radiadores, registros de calor, estufas u otros aparatos (incluyendo amplificadores) que generen calor.

6. Utilice solo accesorios especificados por el fabricante.

7. Use solo carros, soportes, trípodes, soportes o mesas especificados. Tenga precaución para evitar el vuelco al mover la combinación carro/aparato.

8. Evite la instalación en espacios confinados como estanterías.

9. No colocar cerca de fuentes de llama desnuda, como velas encendidas.

10. Rango de temperatura de funcionamiento de 5° a 45°C (41° a 113° F).

11. ¡Advertencia!

El ensamblaje debe ser realizado únicamente por personal calificado. Un ensamblaje incorrecto puede causar lesiones personales o daños. Los tornillos u otros sujetadores no están incluidos. Elija tornillos o sujetadores adecuados para el material de su superficie de montaje; asegúrese de que sus tornillos y sujetadores tengan suficiente capacidad de sujeción. Si tiene dudas, comuníquese con su minorista especializado local.

12. ¡Advertencia!

Este aparato ha sido diseñado únicamente para MONTAJE VERTICAL. Para evitar posibles lesiones por equipos que caen, NO intente montar su gabinete de altavoces horizontalmente. El funcionamiento de su gabinete de altavoces como parte de un sistema suspendido, si se instala de manera incorrecta e inapropiada, puede exponer a las personas a riesgos graves para la salud e incluso a la muerte. Además, asegúrese de que se discutan consideraciones eléctricas, mecánicas y acústicas con personal calificado y certificado (por autoridades locales, estatales o nacionales) antes de cualquier instalación o suspensión. Asegúrese de que los gabinetes de altavoces sean instalados y "suspendidos" solo por personal calificado y certificado, utilizando equipos dedicados y piezas y componentes originales entregados con la unidad. Si falta alguna parte o componente, comuníquese con su distribuidor antes de intentar configurar el sistema.

NEGACIÓN LEGAL

Music Tribe no admite ningún tipo de responsabilidad por cualquier daño o pérdida que pudiera sufrir cualquier persona por confiar total o parcialmente en la descripciones, fotografías o afirmaciones contenidas en este documento. Las especificaciones técnicas, imágenes y otras informaciones contenidas en este documento están sujetas a modificaciones sin previo aviso. Todas las marcas comerciales que aparecen aquí son propiedad de sus respectivos dueños. Midas, Klark Teknik, Lab Gruppen, Lake, Tannoy, Turbosound, TC Electronic, TC Helicon, Behringer, Bugera, Aston Microphones y Coolaudio son marcas comerciales o marcas registradas de Music Tribe Global Brands Ltd. © Music Tribe Global Brands Ltd. 2024 Reservados todos los derechos.

GARANTÍA LIMITADA

Si quiere conocer los detalles y condiciones aplicables de la garantía así como información adicional sobre la Garantía limitada de Music Tribe, consulte online toda la información en la web community.musictribe.com/support.

FR Consignes de sécurité

1. Veuillez lire et suivre toutes les instructions.

2. Gardez l'appareil éloigné de l'eau, sauf pour les produits destinés à une utilisation en extérieur.

3. Nettoyez uniquement avec un chiffon sec.

4. Ne bloquez aucune ouverture de ventilation. Installez conformément aux instructions du fabricant.

5. N'installez pas près de sources de chaleur telles que radiateurs, grilles de chaleur, cuisinières ou autres appareils (y compris les amplificateurs) qui produisent de la chaleur.

6. Utilisez uniquement les accessoires spécifiés par le fabricant.

7. Utilisez uniquement des chariots, des supports, des trépieds, des supports ou des tables spécifiés. Faites attention pour éviter le renversement lors du déplacement de la combinaison chariot/ appareil.

8. Évitez l'installation dans des espaces confinés comme les bibliothèques.

9. Ne pas placer près de sources de flamme nue, telles que des bougies allumées.

10. Plage de température de fonctionnement de 5° à 45°C (41° à 113°F).

11. Avertissement !

Le montage doit être effectué uniquement par du personnel qualifié. Un montage incorrect peut entraîner des blessures personnelles ou des dommages. Les vis ou autres fixations ne sont pas incluses. Choisissez des vis ou des fixations adaptées au matériau de votre surface de montage ; assurez-vous que vos vis et fixations ont une capacité de maintien suffisante. Si vous avez des doutes, contactez votre revendeur spécialisé local.

12. Avertissement !

Cet appareil a été conçu uniquement pour un MONTAGE VERTICAL. Pour éviter tout risque de blessure lié à des équipements tombants, N'ESSAYEZ PAS de monter votre caisson de haut-parleur horizontalement. Le fonctionnement de votre caisson de haut-parleur dans le cadre d'un système suspendu, s'il est installé de manière incorrecte et inappropriée, peut exposer les personnes à des risques graves pour la santé et même à la mort. De plus, veuillez vous assurer que les considérations électriques, mécaniques et acoustiques sont discutées avec du personnel qualifié et certifié (par les autorités locales, nationales ou étatiques) avant toute installation ou suspension. Assurez-vous que les caissons de haut-parleur sont installés et "suspendus" uniquement par du personnel qualifié et certifié, utilisant un équipement dédié et des pièces et composants d'origine fournis avec l'unité. Si des pièces ou des composants sont manquants, veuillez contacter votre revendeur avant d'essayer de configurer le système.

DÉNI LÉGAL

Music Tribe ne peut être tenu pour responsable pour toute perte pouvant être subie par toute personne se fiant en partie ou en totalité à toute description, photographie ou affirmation contenue dans ce document. Les caractéristiques, l'apparence et d'autres informations peuvent faire l'objet de modifications sans notification. Toutes les marques appartiennent à leurs propriétaires respectifs. Midas, Klark Teknik, Lab Gruppen, Lake, Tannoy, Turbosound, TC Electronic, TC Helicon, Behringer, Bugera, Aston Microphones et Coolaudio sont des marques ou marques déposées de Music Tribe Global Brands Ltd. © Music Tribe Global Brands Ltd. 2024 Tous droits réservés.

GARANTIE LIMITÉE

Pour connaître les termes et conditions de garantie applicables, ainsi que les informations supplémentaires et détaillées sur la Garantie Limitée de Music Tribe, consultez le site Internet community.musictribe.com/support.

DE Wichtige Sicherheitshinweise

1. Bitte lesen Sie alle Anweisungen sorgfältig durch und befolgen Sie diese.

2. Halten Sie das Gerät von Wasser fern, außer für Produkte, die für den Außeneinsatz vorgesehen sind.

3. Reinigen Sie es nur mit einem trockenen Tuch.

4. Blockieren Sie keine Belüftungsöffnungen. Installieren Sie gemäß den Anweisungen des Herstellers.

5. Installieren Sie nicht in der Nähe von Wärmequellen wie Heizkörpern, Heizregistern, Öfen oder anderen Geräten (einschließlich Verstärkern), die Wärme erzeugen.

6. Verwenden Sie nur Zubehörteile, die vom Hersteller angegeben sind.

7. Verwenden Sie nur spezifizierte Wagen, Ständer, Stative, Halterungen oder Tische. Achten Sie darauf, beim Bewegen der Wagen-Geräte-Kombination ein Umkippen zu vermeiden.

8. Vermeiden Sie die Installation in beengten Räumen wie Bücherregalen.

9. Nicht in der Nähe von offenen Flammenquellen platzieren, wie brennende Kerzen.

10. Betriebstemperaturbereich von 5° bis 45°C (41° bis 113°F).

11. Warnung!

Die Montage sollte nur von qualifiziertem Personal durchgeführt werden. Falsche Montage kann zu Personenschäden oder Beschädigungen führen. Schrauben oder andere Befestigungen sind nicht enthalten. Wählen Sie Schrauben oder Befestigungen, die zum Material Ihrer Montagefläche passen; stellen Sie sicher, dass Ihre Schrauben und Befestigungen über ausreichend Haltekraft verfügen. Bei Unsicherheiten wenden Sie sich bitte an Ihren lokalen Fachhändler.

12. Warnung!

Dieses Gerät wurde NUR für VERTIKALE MONTAGE entwickelt. Um mögliche Verletzungen durch herabfallende Geräte zu vermeiden, versuchen Sie NICHT, Ihr Lautsprechergehäuse horizontal zu montieren. Der Betrieb Ihres Lautsprechergehäuses als Teil eines hängenden Systems kann, wenn es falsch und unsachgemäß installiert wird, Personen ernsthaften Gesundheitsrisiken und sogar dem Tod aussetzen. Darüber hinaus stellen Sie bitte sicher, dass elektrische, mechanische und akustische Überlegungen mit qualifiziertem und zertifiziertem (durch lokale, staatliche oder nationale Behörden) Personal vor jeder Installation oder Hängung besprochen werden. Stellen Sie sicher, dass Lautsprechergehäuse nur von qualifiziertem und zertifiziertem Personal mit geeigneter Ausrüstung sowie Originalteilen und -komponenten, die mit der Einheit geliefert wurden, eingerichtet und "gehängt" werden. Wenn Teile oder Komponenten fehlen, wenden Sie sich bitte an Ihren Händler, bevor Sie versuchen, das System einzurichten.

HAFTUNGSAUSSCHLUSS

Music Tribe übernimmt keine Haftung für Verluste, die Personen entstanden sind, die sich ganz oder teilweise auf hier enthaltene Beschreibungen, Fotos oder Aussagen verlassen haben. Technische Daten, Erscheinungsbild und andere Informationen können ohne vorherige Ankündigung geändert werden. Alle Warenzeichen sind Eigentum der jeweiligen Inhaber. Midas, Klark Teknik, Lab Gruppen, Lake, Tannoy, Turbosound, TC Electronic, TC Helicon, Behringer, Bugera, Aston Microphones und Coolaudio sind Warenzeichen oder eingetragene Warenzeichen der Music Tribe Global Brands Ltd. © Music Tribe Global Brands Ltd. 2024 Alle Rechte vorbehalten.

BESCHRÄNKTE GARANTIE

Die geltenden Garantiebedingungen und zusätzliche Informationen bezüglich der von Music Tribe gewährten beschränkten Garantie finden Sie online unter community.musictribe.com/support.

PT Instruções de Seguranç Importantes

1. Por favor, leia e siga todas as instruções.

2. Mantenha o aparelho longe da água, exceto para produtos destinados ao uso externo.

3. Limpe apenas com um pano seco.

4. Não bloqueie nenhuma abertura de ventilação. Instale de acordo com as instruções do fabricante.

5. Não instale próximo a fontes de calor, como radiadores, grelhas de calor, fogões ou outros aparelhos (incluindo amplificadores) que gerem calor.

6. Use apenas acessórios especificados pelo fabricante.

7. Use apenas carrinhos, suportes, tripés, suportes ou mesas especificados. Tenha cuidado para evitar tombamentos ao mover a combinação carrinho/ aparelho.

8. Evite instalar em espaços confinados, como estantes.

9. Não coloque perto de fontes de chama nua, como velas acesas.

10. Intervalo de temperatura de operação de 5° a 45°C (41° a 113° F).

11. Aviso!

A montagem deve ser realizada apenas por pessoal qualificado. Montagens incorretas podem levar a lesões pessoais ou danos. Parafusos ou outros

fixadores não estão incluídos. Escolha parafusos ou fixadores adequados ao material da sua superfície de montagem; certifique-se de que seus parafusos e fixadores tenham força de fixação suficiente. Se tiver dúvidas, entre em contato com seu revendedor especializado local.

12. Aviso!

Este aparelho foi projetado apenas para MONTAGEM VERTICAL. Para evitar possíveis lesões por equipamentos que caem, NÃO tente montar seu gabinete de alto-falante horizontalmente. A operação do seu gabinete de alto-falante como parte de um sistema suspenso, se instalado de forma incorreta e inadequada, pode expor as pessoas a sérios riscos à saúde e até mesmo à morte. Além disso, certifique-se de que considerações elétricas, mecânicas e acústicas sejam discutidas com pessoal qualificado e certificado (por autoridades locais, estaduais ou nacionais) antes de qualquer instalação ou suspensão. Certifique-se de que os gabinetes de alto-falantes sejam montados e "suspensos" apenas por pessoal qualificado e certificado, utilizando equipamentos dedicados e peças e componentes originais entregues com a unidade. Se alguma parte ou componente estiver faltando, entre em contato com seu revendedor antes de tentar configurar o sistema.

LEGAL RENUNCIANTE

O Music Tribe não se responsabiliza por perda alguma que possa ser sofrida por qualquer pessoa que dependa, seja de maneira completa ou parcial, de qualquer descrição, fotografia, ou declaração aqui contidas. Dados técnicos, aparências e outras informações estão sujeitas a modificações sem aviso prévio. Todas as marcas são propriedade de seus respectivos donos. Midas, Klark Teknik, Lab Gruppen, Lake, Tannoy, Turbosound, TC Electronic, TC Helicon, Behringer, Bugera, Aston Microphones e Coolaudio são marcas ou marcas registradas do Music Tribe Global Brands Ltd. © Music Tribe Global Brands Ltd. 2024 Todos direitos reservados.

GARANTIA LIMITADA

Para obter os termos de garantia aplicáveis e condições e informações adicionais a respeito da garantia limitada do Music Tribe, favor verificar detalhes na íntegra através do website community.musictribe.com/support.

IT Istruzioni di sicurezza importanti

1. Per favore, leggere e seguire tutte le istruzioni.

2. Mantenere l'apparecchio lontano dall'acqua, tranne per i prodotti destinati all'uso all'aperto.

3. Pulire solo con un panno asciutto.

4. Non ostruire alcuna apertura di ventilazione. Installare in conformità alle istruzioni del produttore.

5. Non installare vicino a fonti di calore come termosifoni, bocchette di calore, fornelli o altri apparecchi (compresi gli amplificatori) che producono calore.

6. Utilizzare solo accessori specificati dal produttore.

7. Usare solo carrelli, supporti, treppiedi, staffe o tavoli specificati. Prestare attenzione per evitare il ribaltamento durante lo spostamento della combinazione carrello/apparecchio.

8. Evitare l'installazione in spazi confinati come librerie.

9. Non posizionare vicino a fonti di fiamma nude, come candele accese.

10. Intervallo di temperatura di funzionamento da 5° a 45°C (41° a 113°F).

11. Attenzione!

Il montaggio deve essere effettuato solo da personale qualificato. Un montaggio errato può causare infortuni o danni. Viti o altri fissaggi non sono inclusi. Scegli viti o fissaggi adatti al materiale della tua superficie di montaggio; assicurati che le tue viti e i tuoi fissaggi abbiano una sufficiente capacità di tenuta. Se hai dubbi, contatta il tuo rivenditore specializzato locale.

12. Attenzione!

Questo apparecchio è stato progettato SOLO per il MONTAGGIO VERTICALE. Per evitare potenziali infortuni da attrezzature che cadono, NON tentare di montare il tuo cabinet per altoparlanti orizzontalmente. Il funzionamento del tuo cabinet per altoparlanti come parte di un sistema sospeso, se installato in modo errato e inappropriato, può esporre le persone a seri rischi per la salute e persino alla morte. Inoltre, assicurati che le considerazioni elettriche, meccaniche e acustiche vengano discusse con personale qualificato e certificato (da autorità locali, statali o nazionali) prima di qualsiasi installazione o sospensione. Assicurati che i cabinet per altoparlanti siano impostati e "sospesi" solo da personale qualificato e certificato, utilizzando attrezzature dedicate e parti e componenti originali forniti con l'unità. Se mancano parti o componenti, contatta il tuo rivenditore prima di tentare di configurare il sistema.

DISCLAIMER LEGALE

Music Tribe non si assume alcuna responsabilità per eventuali danni che possono essere subiti da chiunque si affidi in tutto o in parte a qualsiasi descrizione, fotografia o dichiarazione contenuta qui. Specifiche tecniche, aspetti e altre informazioni sono soggette a modifiche senza preavviso. Tutti i marchi sono di proprietà dei rispettivi titolari. Midas, Klark Teknik, Lab Gruppen, Lake, Tannoy, Turbosound, TC Electronic, TC Helicon, Behringer, Bugera, Aston Microphones e Coolaudio sono marchi o marchi registrati di Music Tribe Global Brands Ltd. © Music Tribe Global Brands Ltd. 2024 Tutti i diritti riservati.

GARANZIA LIMITATA

Per i termini e le condizioni di garanzia applicabili e le informazioni aggiuntive relative alla garanzia limitata di Music Tribe, consultare online i dettagli completi su community.musictribe.com/support.

NL Belangrijke veiligheidsvoorschriften

1. Lees alsjeblieft alle instructies en volg deze op.

2. Houd het apparaat uit de buurt van water, behalve voor producten die bedoeld zijn voor buitengebruik.

3. Reinig alleen met een droge doek.

4. Blokker geen ventilatieopeningen. Installeer volgens de instructies van de fabrikant.

5. Installeer niet in de buurt van warmtebronnen zoals radiatoren, warmte registers, fornuizen of andere apparaten (inclusief versterkers) die warmte produceren.

6. Gebruik alleen accessoires die door de fabrikant zijn gespecificeerd.

7. Gebruik alleen gespecificeerde karren, standaards, statieven, beugels of tafels. Wees voorzichtig om kantelen te voorkomen bij het verplaatsen van de kar/apparaatcombinatie.

8. Vermijd installatie in afgesloten ruimtes zoals boekenkasten.

9. Plaats niet in de buurt van naakte vlambronnen, zoals brandende kaarsen.

10. Bedrijfstemperatuurbereik van 5° tot 45°C (41° tot 113°F).

11. Waarschuwing!

De montage dient alleen door gekwalificeerd personeel te worden uitgevoerd. Onjuiste montage kan leiden tot persoonlijk letsel of schade. Schroeven of andere bevestigingsmiddelen zijn niet inbegrepen. Kies schroeven of bevestigingsmiddelen die geschikt zijn voor het materiaal van uw montagesurface; zorg ervoor dat uw schroeven en bevestigingsmiddelen voldoende houdkracht hebben. Als u twijfelt, neem dan contact op met uw lokale gespecialiseerde dealer.

12. Waarschuwing!

Dit apparaat is uitsluitend ontworpen voor VERTICALE MONTAGE. Om mogelijk letsel door vallende apparatuur te voorkomen, PROBEER NIET uw luidsprekerkast horizontaal te monteren. De werking van uw luidsprekerkast als onderdeel van een hangend systeem kan, indien onjuist en ongepast geïnstalleerd, personen blootstellen aan ernstige gezondheidsrisico's en zelfs de dood. Zorg er bovendien voor dat elektrische, mechanische en akoestische overwegingen worden besproken met gekwalificeerd en gecertificeerd personeel (door lokale, staats- of nationale autoriteiten) voordat enige installatie of ophangingen plaatsvinden. Zorg ervoor dat luidsprekerkasten alleen door gekwalificeerd en gecertificeerd personeel worden opgezet en "opgehangen", met gebruik van speciaal apparatuur en originele onderdelen en componenten die met de eenheid zijn geleverd. Als er onderdelen of componenten ontbreken, neem dan contact op met uw dealer voordat u probeert het systeem op te zetten.

WETTELIJKE ONTKENNING

Music Tribe aanvaardt geen aansprakelijkheid voor enig verlies dat kan worden geleden door een persoon die geheel of gedeeltelijk vertrouwt op enige beschrijving, foto of verklaring hierin. Technische specificaties, verschijningen en andere informatie kunnen zonder voorafgaande kennisgeving worden gewijzigd. Alle handelsmerken zijn eigendom van hun respectievelijke eigenaren. Midas, Klark Teknik, Lab Gruppen, Lake, Tannoy, Turbosound, TC Electronic, TC Helicon, Behringer, Bugera, Aston Microphones en Coolaudio zijn handelsmerken of gedeponeerde handelsmerken van Music Tribe Global Brands Ltd. © Music Tribe Global Brands Ltd. 2024 Alle rechten voorbehouden.

BEPERKTE GARANTIE

Voor de toepasselijke garantievoorwaarden en aanvullende informatie met betrekking tot de beperkte garantie van Music Tribe, zie de volledige details online op community.musictribe.com/support.

SE Viktiga säkerhetsanvisningar

1. Vänligen läs och följ alla instruktioner noggrant.

2. Håll apparaten borta från vatten, förutom för utomhusprodukter.

3. Rengör endast med en torr trasa.

4. Blockera inte några ventilationsöppningar. Installera enligt tillverkarens anvisningar.

5. Installera inte nära några värmekällor som element, värmeregistrar, spisar eller andra apparater (inklusive förstärkare) som genererar värme.

6. Använd endast tillbehör som anges av tillverkaren.

7. Använd endast specificerade vagnar, ställ, stativ, fästen eller bord. Var försiktig för att undvika att vagnen/apparatkombinationen tippar när den flyttas.

8. Undvik installation i trånga utrymmen som bokhyllor.

9. Placera inte nära öppen låga, såsom tända ljus.

10. Driftstemperaturområde 5° till 45°C (41° till 113°F).

11. Varning!

Montering ska endast utföras av kvalificerad personal. Felaktig montering kan leda till personskador eller skador. Skruvar eller andra fästelement ingår inte. Välj skruvar eller fästelement som är anpassade för materialet i din monteringsyta; se till att dina skruvar och fästelement har tillräcklig hållkraft. Om du är osäker, kontakta din lokala specialiserade återförsäljare.

12. Varning!

Denna apparat har utformats för ENDAST VERTIKAL MONTERING. För att undvika potentiella skador från fallande utrustning, försök INTE att montera ditt högtalarskåp horisontellt. Driften av ditt högtalarskåp som en del av ett hängande system, om det installeras felaktigt, kan potentiellt utsätta personer för allvarliga hälsorisker och till och med dödsfall. Dessutom, vänligen säkerställ att elektriska, mekaniska och akustiska överväganden diskuteras med kvalificerad och certifierad personal (av lokala, statliga eller nationella myndigheter) innan någon installation eller upphängning. Se till att högtalarskåp sätts upp och "hängs" endast av kvalificerad och certifierad personal, med hjälp av dedikerad utrustning och originaldelar och komponenter som levererats med enheten. Om några delar eller komponenter saknas, vänligen kontakta din återförsäljare innan du försöker sätta upp systemet.

FRISKRIVNINGSKLAUSUL

Music Tribe tar inget ansvar för någon förlust som kan drabbas av någon person som helt eller delvis förlitar sig på någon beskrivning, fotografi eller uttalande som finns här. Tekniska specifikationer, utseenden och annan information kan ändras utan föregående meddelande. Alla varumärken tillhör respektive ägare. Midas, Klark Teknik, Lab Gruppen, Lake, Tannoy, Turbosound, TC Electronic, TC Helicon, Behringer, Bugera, Aston Microphones och Coolaudio är varumärken eller registrerade varumärken som tillhör Music Tribe Global Brands Ltd. © Music Tribe Global Brands Ltd. 2024 Alla Rättigheter reserverade.

BEGRÄNSAD GARANTI

För tillämpliga garantivillkor och ytterligare information om Music Tribes begränsade garanti, se fullständig information online på community.musictribe.com/support.

PL Ważne informacje o bezpieczeństwie

1. Proszę przeczytać i ścisłe przestrzegać wszystkich instrukcji.

2. Trzymaj urządzenie z dala od wody, z wyjątkiem produktów przeznaczonych do użytku na zewnątrz.

3. Czyść tylko suchą szmatką.

4. Nie blokuj żadnych otworów wentylacyjnych. Instaluj zgodnie z instrukcjami producenta.

5. Nie instaluj w pobliżu źródeł ciepła, takich jak grzejniki, rejestratory ciepła, kuchenki lub inne urządzenia (w tym wzmacniacze), które generują ciepło.

6. Używaj tylko akcesoriów określonych przez producenta.

7. Używaj tylko określonych wózków, stojaków, statywów, uchwytów lub stołów. Uważaj, aby zapobiec przewróceniu się wózka/aparatu podczas przemieszczania.

8. Unikaj instalacji w ciasnych miejscach, takich jak regały na książki.

9. Nie umieszczaj w pobliżu źródeł otwartego ognia, takich jak zapalone świeczki.

10. Zakres temperatury pracy od 5° do 45°C (41° do 113°F).

11. Uwaga!

Montaż powinien być przeprowadzany tylko przez wykwalifikowany personel. Niewłaściwy montaż może prowadzić do obrażeń ciała lub uszkodzeń. Śruby ani inne elementy mocujące nie są dołączone. Wybierz śruby lub elementy mocujące odpowiednie do materiału w twojej powierzchni montażowej; upewnij się, że twoje śruby i elementy mocujące mają wystarczającą siłę trzymania. Jeśli masz wątpliwości, skontaktuj się ze swoim lokalnym specjalistycznym sprzedawcą.

12. Uwaga!

To urządzenie zostało zaprojektowane WYŁĄCZNIE do MONTAŻU WERTYKALNEGO. Aby uniknąć potencjalnych obrażeń spowodowanych spadającym sprzętem, NIE próbuj montować swojej obudowy głośnika poziomo. Działanie obudowy głośnika jako części systemu zawieszonego, jeśli jest niewłaściwie i błędnie zainstalowana, może potencjalnie narażać osoby na poważne zagrożenia dla zdrowia, a nawet śmierć. Ponadto upewnij się, że kwestie elektryczne, mechaniczne i akustyczne są omawiane z wykwalifikowanym i certyfikowanym (przez lokalne, stanowe lub krajowe władze) personelem przed jakąkolwiek instalacją lub zawieszeniem. Upewnij się, że obudowy głośników są ustawiane i "zawieszane" tylko przez wykwalifikowany i certyfikowany personel, z użyciem dedykowanego sprzętu oraz oryginalnych części i komponentów dostarczonych z urządzeniem. Jeśli brakuje jakichkolwiek części lub komponentów, skontaktuj się ze swoim dealerem przed próbą skonfigurowania systemu.

ZASTRZEŻENIA PRAWNE

Music Tribe nie ponosi odpowiedzialności za jakiekolwiek straty, które mogą ponieść osoby, które polegają w całości lub w części na jakimkolwiek opisie, fotografii lub oświadczeniu zawartym w niniejszym dokumencie. Specyfikacje techniczne, wygląd i inne informacje mogą ulec zmianie bez powiadomienia. Wszystkie znaki towarowe są własnością ich odpowiednich właścicieli. Midas, Klark Teknik,

Lab Gruppen, Lake, Tannoy, Turbosound, TC Electronic, TC Helicon, Behringer, Bugera, Aston Microphones i Coolaudio są znakami towarowymi lub zastrzeżonymi znakami towarowymi firmy Music Tribe Global Brands Ltd. © Music Tribe Global Brands Ltd. 2024 Wszystkie prawa zastrzeżone.

OGRANICZONA GWARANCJA

Aby zapoznać się z obowiązującymi warunkami gwarancji i dodatkowymi informacjami dotyczącymi ograniczonej gwarancji Music Tribe, zapoznaj się ze wszystkimi szczegółami w trybie online pod adresem community.musictribe.com/support.

JP 安全指示

1. すべての指示を読んで、従ってください。

2. 屋外の製品を除き、機器を水から遠ざけてください。

3. 乾いた布でのみ清掃してください。

4. 通気口を塞がないでください。
メーカーの指示に従ってインストールしてください。

5. 暖房器、ヒートレジスター、ストーブなどの発熱機器（アンプを含む）の近くには取り付けないでください。

6. メーカーが指定したアタッチメント/アクセサリーのみ使用してください。

7. 指定されたカート、スタンド、三脚、ブラケット、またはテーブルのみ使用してください。カート/機器の組み合わせを移動する際には、転倒を防ぐよう注意してください。

8. 書棚などの密閉された空間には設置しないでください。

9. 裸火のような火の元の近くに置かないでください。

10. 動作温度範囲は摂氏 5 度から 45 度 (華氏 41 度から 113 度) です。.

11. 警告！

組み立ては資格のある専門家のみが行うべきです。誤った組み立ては、身体の怪我や損傷を引き起こす可能性があります。ネジやその他の固定具は含まれていません。取り付け面の材料に適したネジや固定具を選択してください。ネジや固定具が十分な保持力を持っていることを確認してください。不明な点がある場合は、地元の専門小売店にお問い合わせください。

12. 警告！

この装置は、垂直取り付け専用に設計されています。落下する機器による潜在的な怪我を避けるために、スピーカーキャビネットを水平に取り付けることは試みないでください。誤って不適切に取り付けられた場合、スピーカーキャビネットの操作が吊り下げシステムの一部として、人々を深刻な健康リスクや死にさらす可能性があります。さらに、取り付けや吊り下げの前に、電気的、機械的、音響的な考慮事項が、資格を持ち、認定された（地方、州または国の当局によって）専門家と話し合われることを確認してください。スピーカーキャビネットは、専用の設備とユニットに付属するオリジナルの部品やコンポーネントを使用して、資格を持ち、認定された専門家のみが設置および「吊り下げる」ことを確認してください。部品やコンポーネントが欠けている場合は、システムをセットアップする前にディーラーにお問い合わせください。

法的放棄

ここに含まれる記述、写真、意見の全体または一部に依拠して、いかなる人が損害を生じさせた場合にも、Music Tribe は一切の賠償責任を負いません。技術仕様、外観およびその他の情報は予告なく変更になる場合があります。商標はすべて、それぞれの所有者に帰属します。Midas、Klark Teknik、Lab Gruppen、Lake、Tannoy、Turbosound、TC Electronic、TC Helicon、Behringer、Bugera、Aston Microphones および Coolaudio は Music Tribe Global Brands Ltd. の商標または登録商標です。© Music Tribe Global Brands Ltd. 2024 無断転用禁止。

限定保証

適用される保証条件と Music Tribe の限定保証に関する概要については、オンライン上 community.musictribe.com/support にて詳細をご確認ください。

CN 安全须知

1. 请阅读, 保存, 遵守所有的说明, 注意所有的警示。

2. 请勿在靠近水的地方使用本产品。

3. 请用干布清洁本产品。

4. 请只使用厂家指定的附属设备和配件。不要堵塞任何通风口。按照制造商的说明进行安装。

5. 请只使用厂家指定的或随货销售的手推车, 架子, 三角架, 支架和桌子等。若使用手推车来搬运设备, 请注意安全放置设备, 以避免手推车和设备倾倒而受伤。

6. 请勿安装在密闭空间, 如书柜或类似装置。

7. 请勿将本产品安装在热源附近, 如暖气片, 炉子或其它产生热量的设备 (包括功放器)。产品上不要放置裸露的火焰源, 如点燃的蜡烛。

8. 如果液体流入或异物落入设备内, 设备遭雨淋或受潮, 设备不 能正常运作或被摔坏等, 设备受损需进行维修时, 所有维修均须由 合格的维修人员进行维修。

9. 警告!

组装应仅由合格人员进行。错误的组装可能导致人身伤害或损坏。未包含螺钉或其他紧固件。请选择适合您安装表面材料的螺钉或紧固件;确保您的螺钉和紧固件具有足够的固定力。如果您不确定,请联系您当地的专业零售商。

10. 警告!

该设备仅设计用于垂直安装。为避免因设备掉落而造成的潜在伤害,请不要尝试水平安装您的扬声器柜。扬声器柜作为悬挂系统的一部分操作时,如果安装不正确,可能会使人暴露于严重的健康风险甚至死亡。此外,请确保在任何安装或悬挂之前,与合格且获得认证的(由地方、州或国家当局认证的)人员讨论电气、机械和声学考虑因素。确保扬声器柜仅由合格和认证的人员设置和"悬挂",并使用专用设备和与该单元一起提供的原始部件和组件。如果有任何部件或组件缺失,请在尝试设置系统之前联系您的经销商。

法律声明

对于任何因在此说明书提到的全部或部份描述、图片或声明而造成的损失, Music Tribe 不负任何责任。技术参数和外观若有更改, 恕不另行通知。所有的商标均为其各自所有者的财产。Midas, Klark Teknik, Lab Gruppen, Lake, Tannoy, Turbosound, TC Electronic, TC Helicon, Behringer, Bugera, Aston Microphones 和 Coolaudio 是 Music Tribe Global Brands Ltd. 公司的商标或注册商标。© Music Tribe Global Brands Ltd. 2024 版权所有。

保修条款

有关音乐集团保修的适用条款及其它相关信息, 请登陆 community.musictribe.com/support 网站查看完整的详细信息。

PQ Series Accessories

- Please see the PQ Series quick start guide for details and installation instructions.
  The TQ-FB and SA-35 can also be used with the TQ series and the Manchester MC12-P loudspeaker.
- Por favor, consulte la guía de inicio rápido de la Serie PQ para obtener detalles e instrucciones de instalación. El TQ-FB y el SA-35 también se pueden utilizar con la serie TQ y el altavoz Manchester MC12-P.
- Veuillez consulter le guide de démarrage rapide de la série PQ pour les détails et les instructions d'installation. Les TQ-FB et SA-35 peuvent également être utilisés avec la série TQ et le haut-parleur Manchester MC12-P.
- Bitte schauen Sie sich den Schnellstartleitfaden der PQ-Serie für Details und Installationsanweisungen an. Der TQ-FB und der SA-35 können auch mit der TQ-Serie und dem Lautsprecher Manchester MC12-P verwendet werden.
- Consulte o guia de início rápido da Série PQ para detalhes e instruções de instalação.
  O TQ-FB e o SA-35 também podem ser usados com a série TQ e o alto-falante Manchester MC12-P.
- Si prega di consultare la guida rapida della Serie PQ per dettagli e istruzioni di installazione. Il TQ-FB e il SA-35 possono anche essere utilizzati con la serie TQ e l'altoparlante Manchester MC12-P.
- Raadpleeg de snelstartgids van de PQ-serie voor details en installatie-instructies.
  De TQ-FB en SA-35 kunnen ook worden gebruikt met de TQ-serie en de Manchester MC12-P luidspreker.
- Se PQ-seriens snabbstartsguide för detaljer och installationsinstruktioner. TQ-FB och SA-35 kan också användas med TQ-serien och högtalaren Manchester MC12-P
- Proszę zajrzeć do szybkiego przewodnika serii PQ, aby uzyskać szczegóły i instrukcje instalacji. TQ-FB i SA-35 mogą być również używane z serią TQ oraz głośnikiem Manchester MC12-P.
- 詳細および取り付け手順については、PQ シリーズクイックスタートガイドをご覧ください。TQ-FB と SA-35 、TQ シリーズおよび Manchester MC12-P スピーカーと一緒に使用することもできます。
- 请查阅 PQ 系列快速入门指南以获取详细信息和安装说明。TQ–FB 和 SA–35 也可以与 TQ 系列和 Manchester MC12–P 扬声器一起使用。

EN

PQ10-YB, PQ12-YB, PQ15-YB

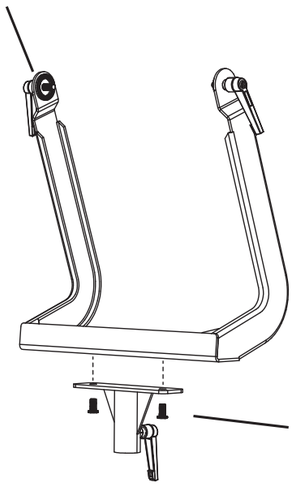

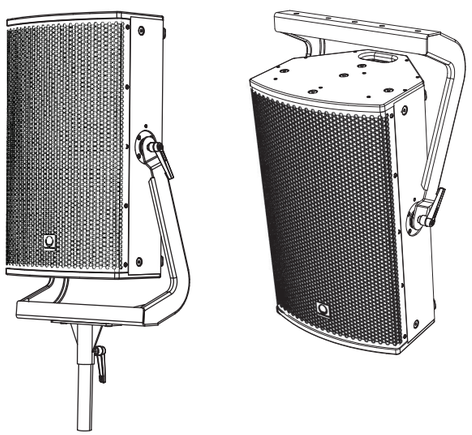

PQ10-SB, PQ12-SB, PQ15-SB

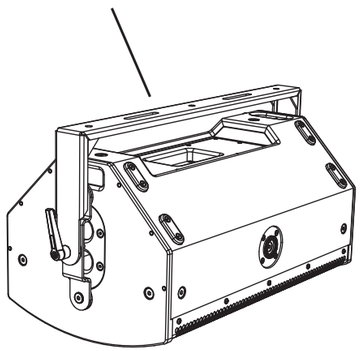

TQ-FB

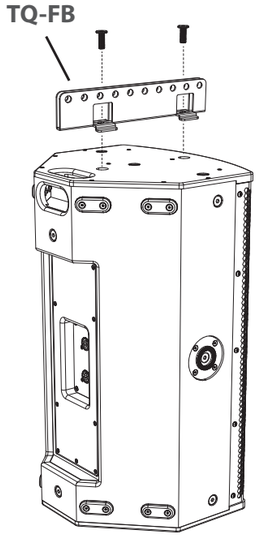

CE

Hereby, Music Tribe declares that this product is in compliance with General Product Safety Regulation (EU) 2023/988, Directive 2011/65/EU and Amendment 2015/863/EU, Directive 2012/19/EU, Regulation 519/2012 REACH SVHC and Directive 1907/2006/EC, and this passive product is not applicable to EMC Directive 2014/30/EU, LV Directive 2014/35/EU.

Full text of EU DoC is available at https://community.musictribe.com/

EU Representative: Music Tribe Brands DK A/S
Address: Gammel Strand 44, DK-1202 København K, Denmark

UK Representative: Music Tribe Brands UK Ltd.
Address: 8th Floor, 20 Farringdon Street, London EC4A 4AB, United Kingdom

Turbosound